SZKIC SYTUACYJNY

skala 1:500

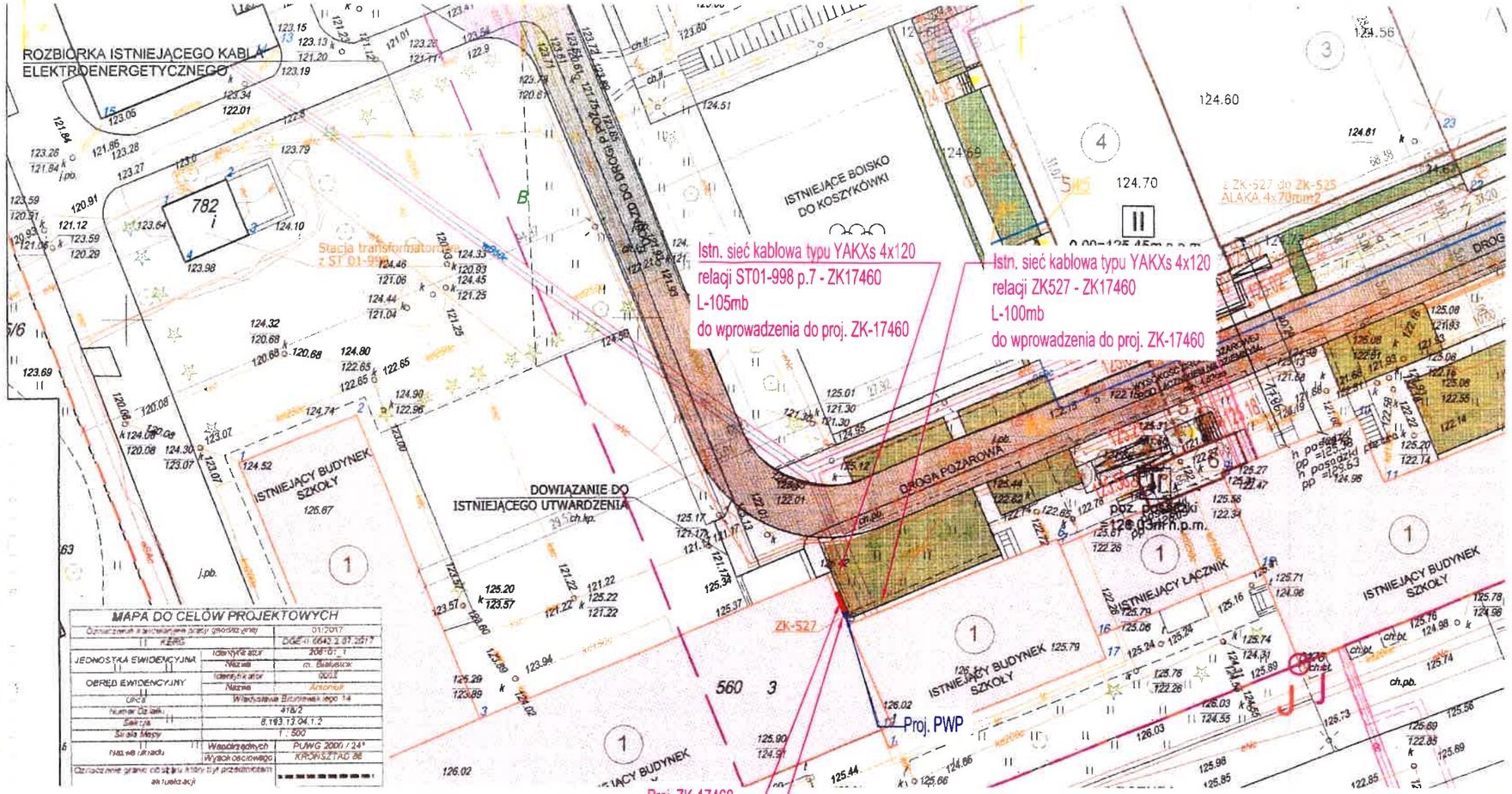

LEGENDA:

	proj. złącze kablowe nN 0,4kV
	proj. wyłącznik główny PPOŻ

ELEKTRIS
PIOTR BARTOSZEWICZ
ul. Serwisowa 19, 15-621 Białystok
tel. 666 328 625, email: biuro@elektris.eu
NIP:542-298-63-74 REGON: 360955697
www.elektris.eu

Nazwa obiektu budowlanego	REMONT ROZDZIELNICY GŁÓWNEJ WRAZ Z WYNIESIENIEM UKŁADÓW POMIAROWYCH NA ZEWNĄTRZ BUDYNKU "A"				
Inwestor	ZESPÓŁ SZKÓŁ MECHANICZNYCH IM. ŚW. JÓZEFA W BIAŁYMSTOKU UL. BRONIEWSKIEGO 14 15-959 BIAŁYSTOK				
Lokalizacja	ZESPÓŁ SZKÓŁ MECHANICZNYCH, IM. ŚW. JOZEFA W BIAŁYMSTOKU				
Nr. ewid. gruntu	206101_1.0003.418/2				
Tytuł rysunku	SZKIC SYTUACYJNY				
Stadium	PROJEKT TECHNICZNY		Branża	INSTALACJE ELEKTRYCZNE	
Projektant	mgr inż. Piotr Bartoszewicz PDL/0129/POOE/14	PODPIS	Data	Skala	Nr rys.
Sprawdzajacy	mgr inż. Paweł Goliński PDL/0073/PWBE/17	PODPIS	03.12.2021	1:500	E-01

DOKUMENTACJA CHRONIONA PRAWEM AUTORSKIM - zgodnie z Ustawą o prawie autorskim i prawach pokrewnych (Dz.U.R.P. Nr 24, poz. 83, z dnia 4 lutego 1994 r.). **POWIELANIE FRAGMENTÓW LUB CAŁOŚCI, BEZ ZGODY AUTORÓW PROJEKTU, W Z B R O N I O N E**. Dokumentacje opracowano w Biurze ELEKTRIS Piotr Bartoszewicz przy użyciu programu AutoCAD LT 2015, nr licencji 553-22691274

LEGENDA:

- ZK — ZŁĄCZE KABLOWE NN
- PWP — SZAFKA Z WYŁĄCZNIKIEM PPOŻ BUDYNKU
- RG — ROZDZIELNICA GŁÓWNA BUDYNKU
- PRZECIWPOŻAROWY WYŁĄCZNIK PRĄDU
- PROJ. SZTUCZNY UZIOM SZPILKOWY

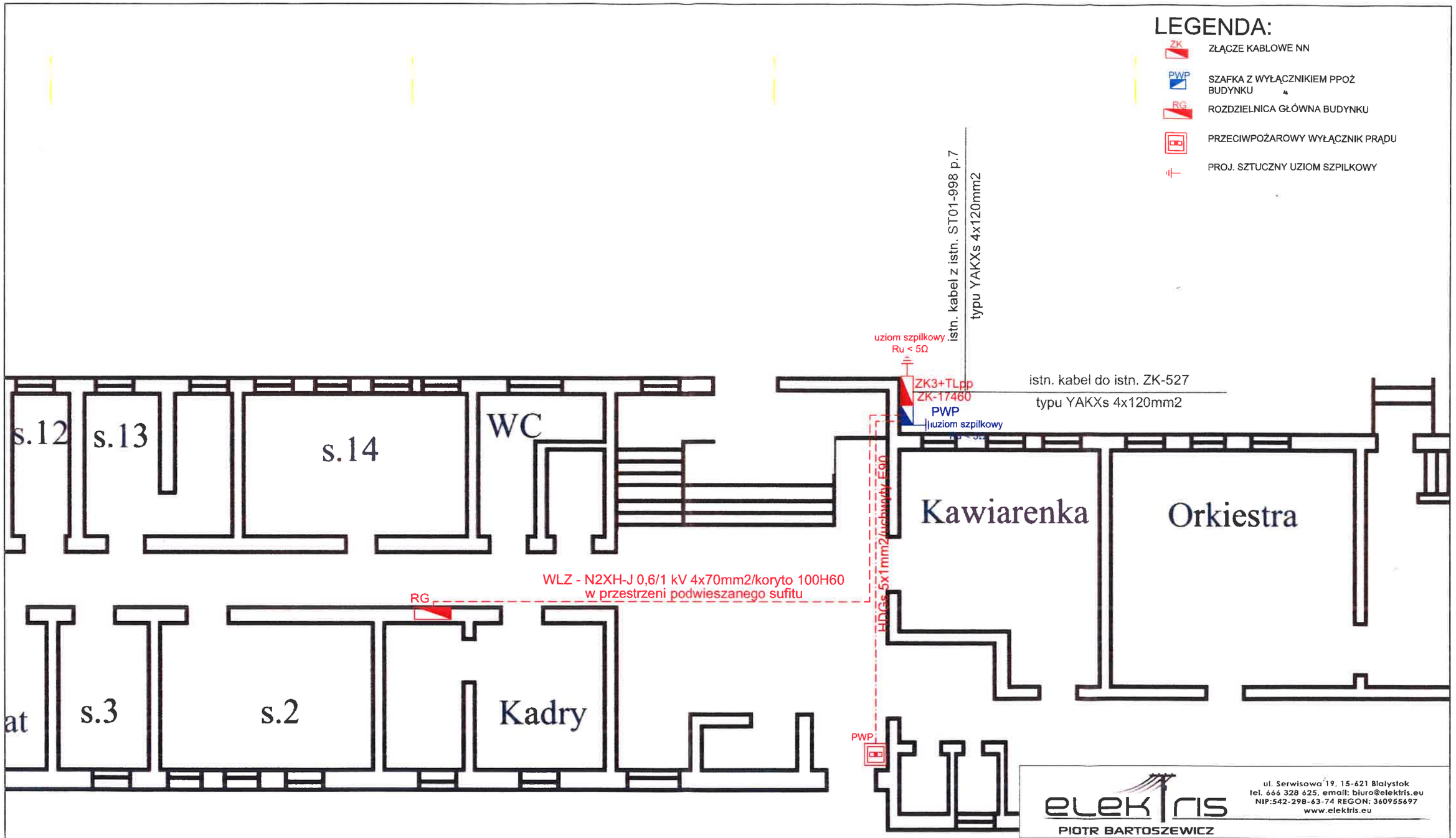

elektris
PIOTR BARTOSZEWICZ
ul. Serwisowa 19, 15-621 Białystok
tel. 666 328 625, email: biuro@elektris.eu
NIP:542-298-63-74 REGON: 360955697
www.elektris.eu

Nazwa obiektu budowlanego	REMONT ROZDZIELNICY GŁÓWNEJ WRAZ Z WYNIESIENIEM UKŁADÓW POMIAROWYCH NA ZEWNĄTRZ BUDYNKU "A"				
Inwestor	ZESPÓŁ SZKÓŁ MECHANICZNYCH IM. SW. JOZEFA W BIAŁYMSTOKU UL. BRONIEWSKIEGO 14 15-959 BIAŁYSTOK				
Lokalizacja	ZESPÓŁ SZKÓŁ MECHANICZNYCH, IM. ŚW. JÓZEFA W BIAŁYMSTOKU				
Nr. ewid. gruntu	206101_1.0003.418/2				
Tytuł rysunku	RZUT PARTERU - INSTALACJE ELEKTRYCZNE				
Stadium	PROJEKT TECHNICZNY		Branża	INSTALACJE ELEKTRYCZNE	
Projektant	mgr inż. Piotr Bartoszewicz PDL/0129/POOE/14	PODPIS	Data	Skala	Nr rys.
Sprawdzający	mgr inż. Paweł Goliński PDL/0073/PWBE/17	PODPIS	03.12.2021	1:100	E-02

DOKUMENTACJA CHRONIONA PRAWEM AUTORSKIM - zgodnie z Ustawą o prawie autorskim i prawach pokrewnych (Dz.U.R.P. Nr 24, poz. 83, z dnia 4 lutego 1994 r.) **POWIELANIE FRAGMENTÓW LUB CAŁOŚCI, BEZ ZGODY AUTORÓW PROJEKTU, W Z B R O N I O N E**. Dokumentację opracowano w Biurze ELEKTRIS Piotr Bartoszewicz przy użyciu programu AutoCAD LT 2015, nr licencji 555-2295374

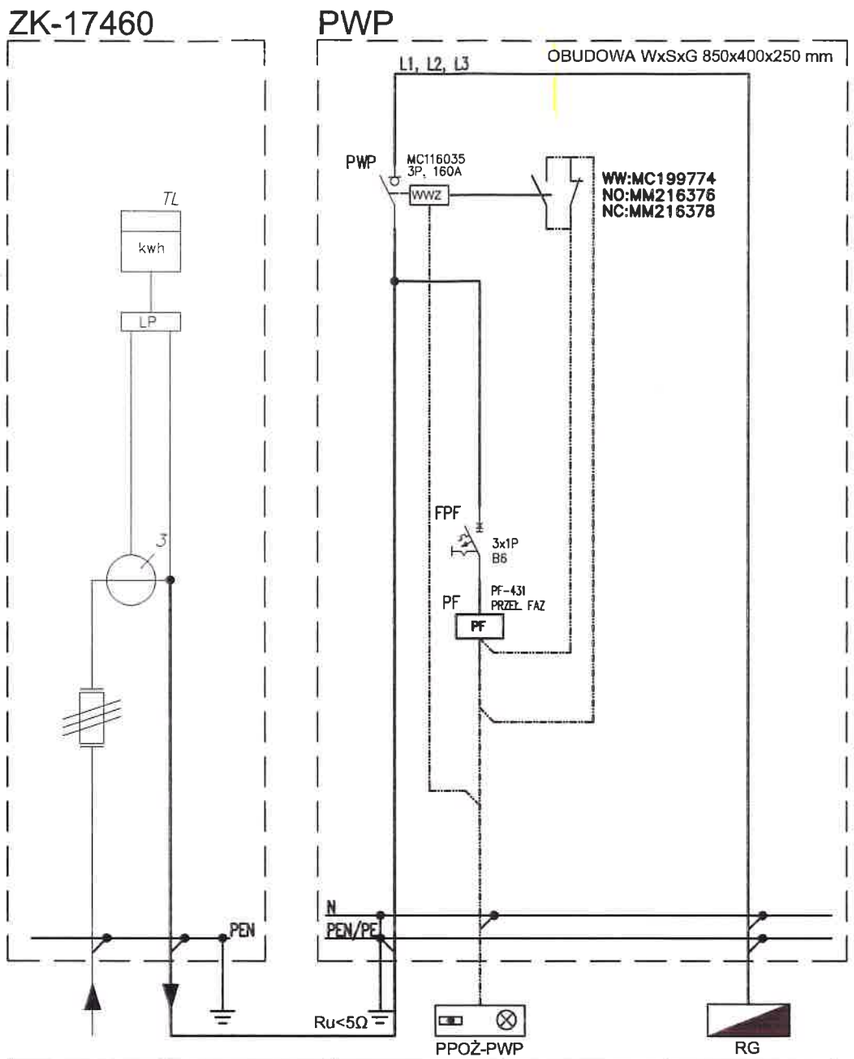

Numer obwodu	–	–	Przycisk PPOŻ-PWP	PWP/RG
Opis	Złącze kablowe ZK3+TL.pp	Główny wył. prądu PWP	PWP1-W01-B-11-2LED7-M	Zasilanie budynku
Moc [kW]/Prąd [A]	–	Ps=40kW	–	Ps=40kW
Przewód	–	YKYżo 0,6/1 kV 4x70 mm	HDGs 300/500 V 5x1 mm	N2XH-J 0,6/1 kV 4x70 mm
Nazwa obwodu	–	Zasilanie szafki PWP ze ZK3+TL.pp	Wyłączenie PPOŻ budynku	Zasilanie rozdzielnicy RG z szafki PWP

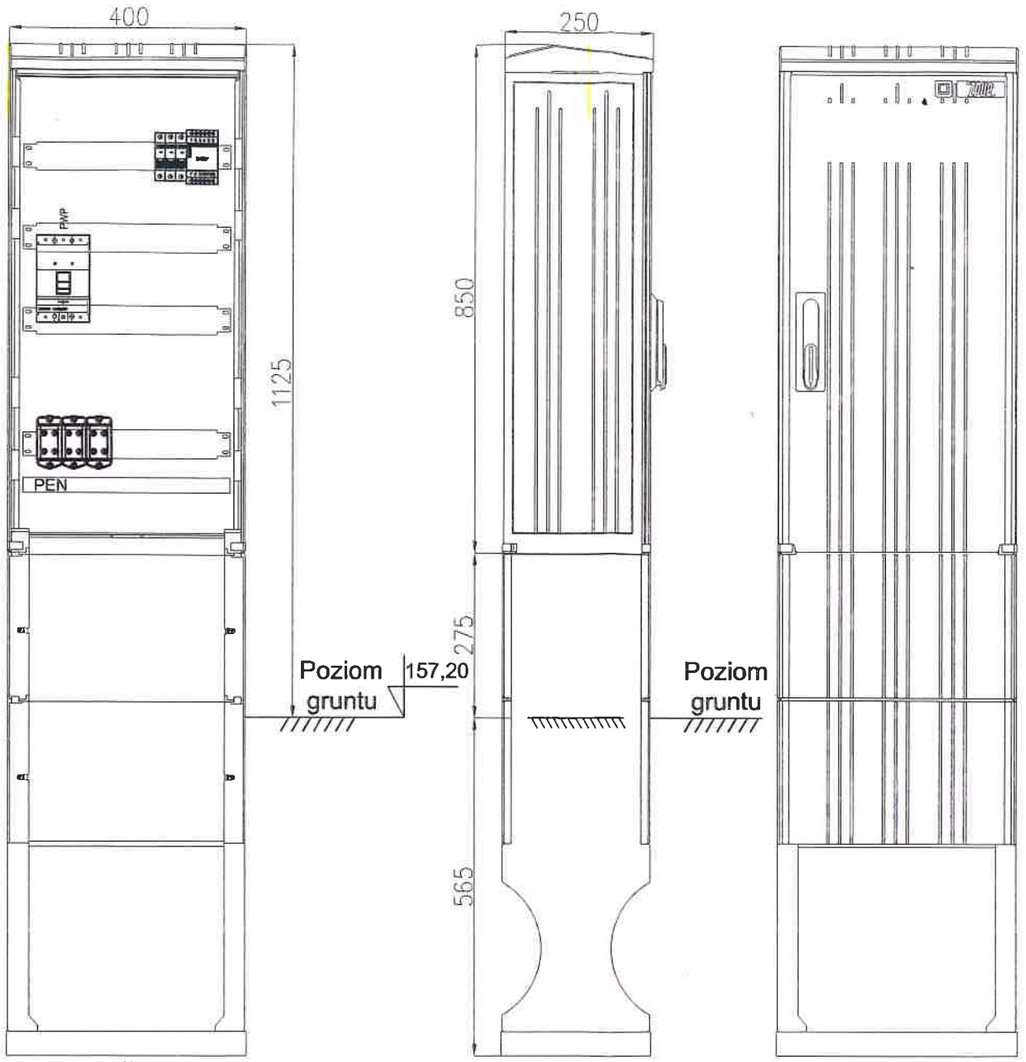

Uwaga:
1.Szafka wykonana z estroduru w II klasie ochronności.
2. W miejscach podziału przewody PEN należy łączyć ze sobą.
3. Stosować ogólnie przyjętą kolorystykę przewodów fazowych oraz N i PE.
4. Stosować szafki lakierowane.
5. Szafka PWP powinna posiadać daszek skośny umożliwiający swobodny spływ wody z wierzchu szafki.

SCHEMAT UKŁADU WYŁĄCZENIA PRZECIWPOŻAROWEGO BUDYNKU

H1- CZERWONY - STAN DOZORU (OBECNOŚĆ NAPIĘCIA W BUDYNKU)
H2 - ZIELONY - STAN URUCHOMIENIA - ZADZIAŁANIE WYŁĄCZNIKA PPOŻ (BRAK NAPIĘCIA W BUDYNKU)

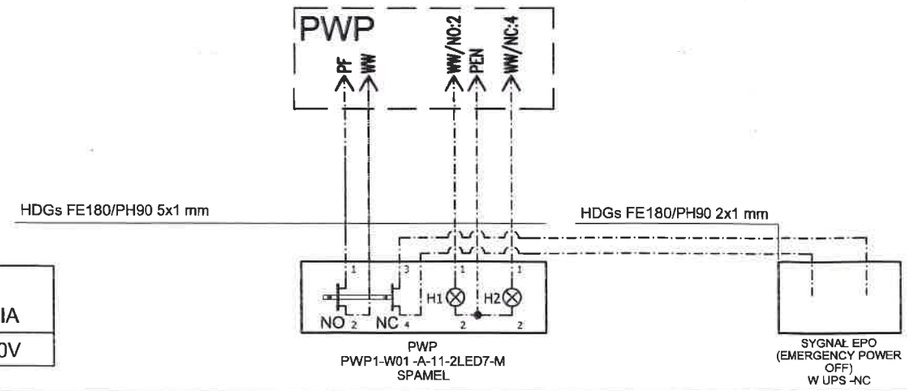

SAMOCZYNNE WYŁĄCZENIE ZASILANIA
Układ sieci TN-C 400/230V

elektris
PIOTR BARTOSZEWICZ
ul. Serwisowa 19, 15-621 Białystok
tel. 666 328 625, email: biuro@elektris.eu
NIP:542-298-63-74 REGON: 360955697
www.elektris.eu

Nazwa obiektu budowlanego	REMONT ROZDZIELNICY GŁÓWNEJ WRAZ Z WYNIESIENIEM UKŁADÓW POMIAROWYCH NA ZEWNĄTRZ BUDYNKU "A"				
Inwestor	ZESPÓŁ SZKÓŁ MECHANICZNYCH IM. ŚW. JÓZEFA W BIAŁYMSTOKU UL. BRONIEWSKIEGO 14 15-959 BIAŁYSTOK				
Lokalizacja	ZESPÓŁ SZKÓŁ MECHANICZNYCH, IM. ŚW. JÓZEFA W BIAŁYMSTOKU				
Nr. ewid. gruntu	206101_1.0003.418/2				
Tytuł rysunku	SZAFKA WYŁĄCZNIKA PRZECIWPOŻAROWEGO PWP				
Stadium	PROJEKT TECHNICZNY		Branża	INSTALACJE ELEKTRYCZNE	
Projektant	mgr inż. Piotr Bartoszewicz PDL/0129/POOE/14	PODPIS:	Data	Skala	Nr rys.
Sprawdzający	mgr inż. Paweł Golliński PDL/0073/PWBE/17	PODPIS:	03.12.2021	–	E-03

DOKUMENTACJA CHRONIONA PRAWEM AUTORSKIM - zgodnie z Ustawą o prawie autorskim i prawach pokrewnych (Dz.U.R.P. Nr 24, poz. 83, z dnia 4 lutego 1994 r.). POWIELANIE FRAGMENTÓW LUB CAŁOŚCI, BEZ ZGODY AUTORÓW PROJEKTU, W Z B R O N I O N E. Dokumentację opracowano w Biurze ELEKTRIS Piotr Bartoszewicz przy użyciu programu AutoCAD LT 2015, nr licencji 558-22891374

Proj. ZK-3+TLpp
ZK-17460
dz. nr 418/2

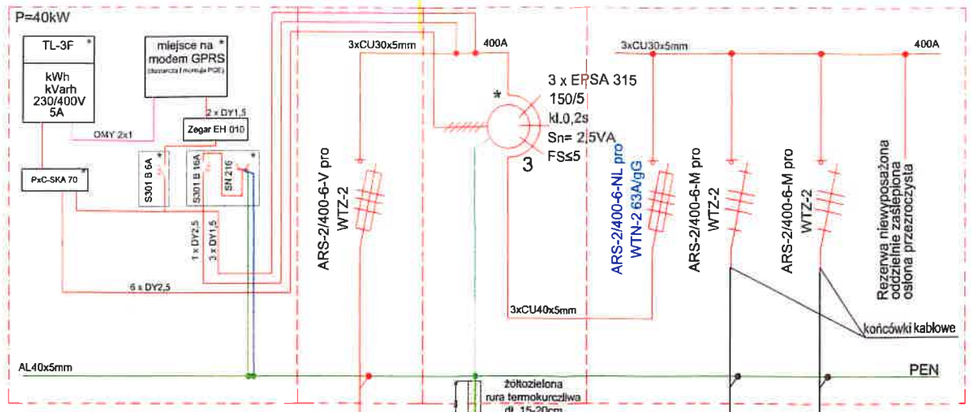

istn. ZK-525
ul. Broniewskiego

stacja transformatorowa
ST01-998
400 kVA
160A/gG

istn. YAKXs 4x120mm²
dł. 100m

istn. YAKXs 4x120mm²
dł. 105m

WLZ1
typu YKYżo 4x70mm2
(DO PWP)

PO WYBUDOWANIU ZAKTUALIZOWAĆ SCHEMATY W ZŁĄCZU KABLOWYM NR ZK-17460



Proj. Ru<5Ω
proj. uziom prętowy 6 szt.

Proj. Ru<5Ω
proj. uziom prętowy 6 szt.

PGE Dystrybucja S.A.
Oddział Białystok
Rejon Energetyczny Białystok Miasto
15-950 Białystok, ul. Elektryczna 13
tel. 85 676 61 02, fax 85 676 61 09

Sprawdzono w REBM
pod względem rozwiązań technicznych
21.02.2022r.
data podpis

Pomiar energii elektrycznej
uzgodniono dn. 08.07.22

PGE Dystrybucja S.A.
Oddział Białystok
Rejon Energetyczny Białystok Miasto
Wydział Usług Dystrybucyjnych
Kierownik
Tomasz Trzasko

Uwaga:
1. Złącze kablowe wraz z szafkami licznikowymi muszą stanowić oddzielne obudowy połączone ze sobą.
2.Złącze kablowe wykonane z estroduru.
3. Wyłączniki nadprądowe osłoniete przezroczystą pleksi przystosowane do plombowania.
4. Złacze kablowe z tworzywa sztucznego zintegrowane w II klasie ochronności.
5. Zamknięcie szafki wyposażyć we wkładki patentowe RE Białystok Miasto
6. Rurka PCV (dostosowana do przekroju WLZ) wychodząca z szafki licznikowej i przechodząca przez złącze kablowe musi wychodzić poza fundament złącza kablowego.
7. W miejscach podziału przewody PEN należy łączyć ze sobą.
8. Stosować ogólnie przjętą kolorystykę przewodów fazowych oraz N i PE.
9. Stosować złącza lakierowane.
10. Złącze powinno posiadac daszki skośne umożliwiające swobodny spływ wody z wierzchu złącza.
11. Złącze kablowe wykonać zgodnie z aktualnie obowiązującymi wytycznymi PGE Dystrybucja S.A..

Proj. ZK-3+TLpp
ZK-17460

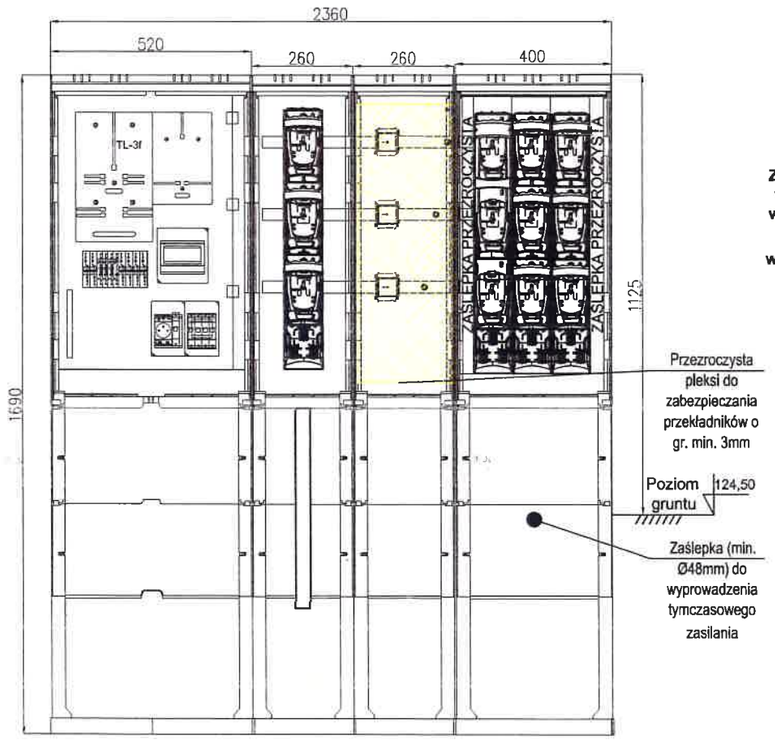

Złącza kablowe i szafki licznikowe wykonane zgodnie z aktualnymi wytycznymi PGE Dystrybucja S.A.

Złącza kablowe w obudowach typu estrodur

Dane znamionowe:
Napięcie znamionowe pracy- 230/400V
Napięcie znamionowe izolacji- 690V
Znamionowy prąd ciągły- do 630A
Znamionowy prąd szczytowy- 40kA
Stopień ochrony- min. IP44
Stopień ochrony na uderzenia- min. IK-10
Klasa izolacji- II
Kategoria palności- FH 2-40
Temperatura pracy- od -30°C do +40°C
Odporność na prądy pełzające- CTI600
Kolor obudów- RAL 7035
Skośny daszek w górnej części obudowy
Obudowy lakierowane przez producenta lakierami odpornymi na UV i zjawisko abrazji. Rurka PCV (np. RL dostosowana do przekroju WLZ) wychodząca z szafki licznikowej i przechodzące przez złącze kablowe musi wychodzić poza fundament ZK. Złącze kablowe wraz z szafką licznikową muszą stanowić oddzielne obudowy i być połączone ze sobą.
Fundamenty kablowe przystosowane do montażu uchwytów kablowych. Szafki należy wyposażyć w zamki typu Masterkey z wkładkami D w części złączowej i K w części licznikowej.
Na obudowie musi znajdować się tabliczka zamontowana w sposób trwały (nie mocowana przez nitowanie, przykręcanie, przyklejanie) z oznaczeniem klasy izolacji i znakiem CE.

-elementy przeznaczone do plombowania

TABLICZKI OZNACZNIKOWE FAZ L1, L2, L3



Tabliczki oznacznikowe faz mocować do żył kabla wg przyporządkowanej kolorystyki izolacji żył:
L1 - żyła czarna
L2 - żyła brązowa
L3 - żyła szara

układ sieci nN

TN-C

Tabela wartości momentu dociskuj:

Rodzaj aparatu / Rodzaj zacisku	Rozłącznik bezpiecznikowy typ RBK pro [Nm]			Rozłącznik bezpiecznikowy liniowy typ ARS [Nm]	
	00	1	2	00	2
mostkowe	3	10	10	3	-
śrubowy M8	10	-	-	12	-
śrubowy M10	-	20	20	-	32
typu V: V-klema	20	40	30	20	30
typu V: 2V-klema	20	-	40	-	40

elektris	ul. Serwisowa 19, 15-621 Białystok tel. 666 328 625, email: biuro@elektris.eu NIP:542-298-63-74 REGON: 360955697 www.elektris.eu
PIOTR BARTOSZEWICZ	

Nazwa obiektu budowlanego	REMONT ROZDZIELNICY GŁÓWNEJ WRAZ Z WYNIESIENIEM UKŁADÓW POMIAROWYCH NA ZEWNĄTRZ BUDYNKU "A"				
Inwestor	ZESPÓŁ SZKÓŁ MECHANICZNYCH IM. ŚW. JÓZEFA W BIAŁYMSTOKU UL. BRONIEWSKIEGO 14 15-959 BIAŁYSTOK				
Lokalizacja	ZESPÓŁ SZKÓŁ MECHANICZNYCH, IM. ŚW. JÓZEFA W BIAŁYMSTOKU				
Nr. ewid. gruntu	206101_1.0003.418/2				
Tytuł rysunku	SCHEMAT ZASILANIA				
Stadium	PROJEKT TECHNICZNY		Branża	INSTALACJE ELEKTRYCZNE	
Projektant	mgr inż. Piotr Bartoszewicz PDL/0129/POOE/14	PODPIS:	Data	Skala	Nr rys.
Sprawdzający	mgr inż. Paweł Goliński PDL/0073/PWBE/17	PODPIS:	18.10.2021	---	E-04.1

DOKUMENTACJA CHRONIONA PRAWEM AUTORSKIM - zgodnie z Ustawą o prawie autorskim i prawach pokrewnych (Dz.U.R.P. Nr 24, poz. 83, z dnia 4 lutego 1994 r.). POWIELANIE FRAGMENTÓW LUB CAŁOŚCI, BEZ ZGODY AUTORÓW PROJEKTU, W Z B R O N I O N E. Dokumentację opracowano w Biurze ELEKTRIS Piotr Bartoszewicz przy użyciu programu AutoCAD LT 2015, nr licencji 553-22391374

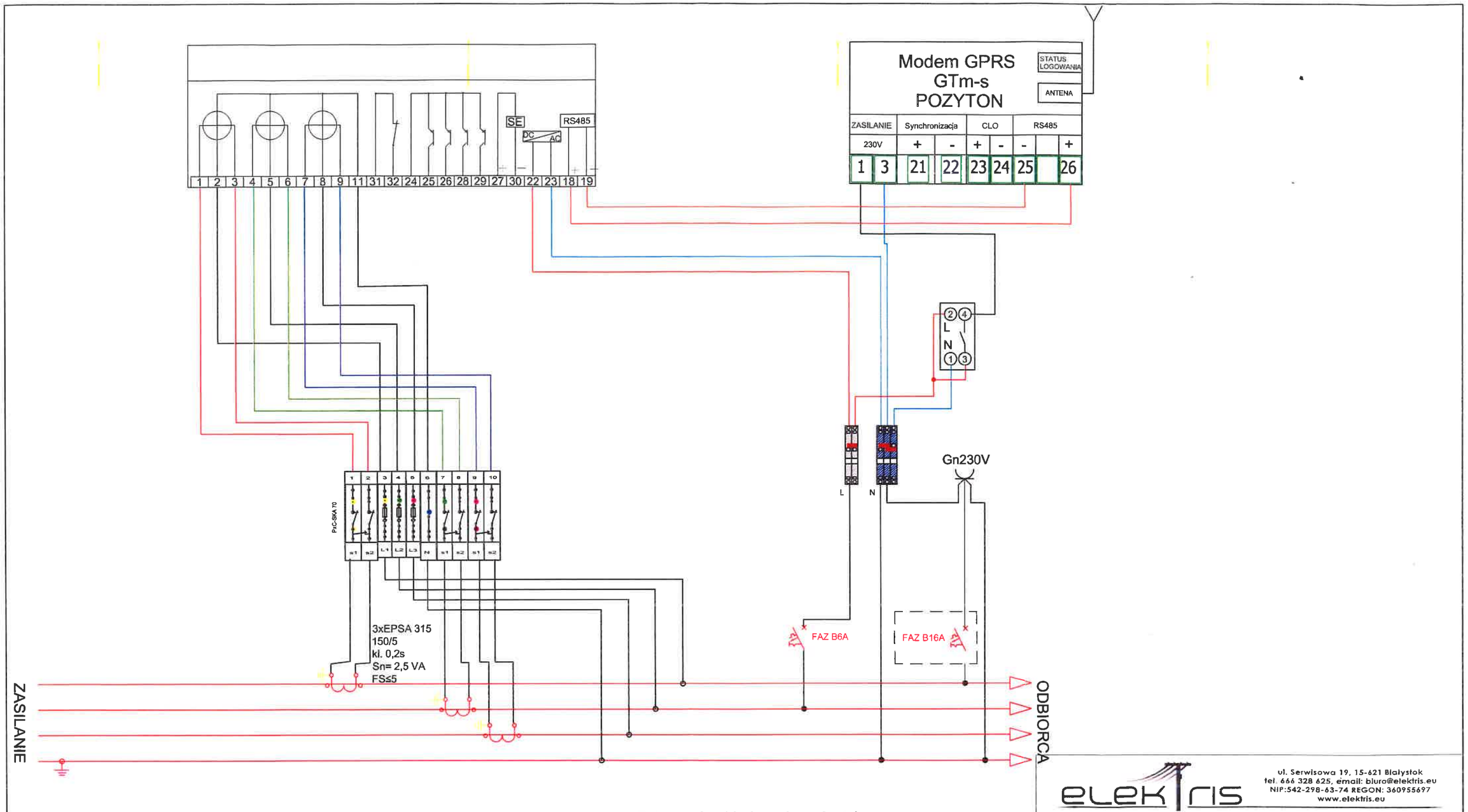

Połączenia układu wykonać z tyłu tablicy licznikowej:
- obwody prądowe - DY2,5mm²
- obwody napięciowe - DY1,5mm²

elektris
PIOTR BARTOSZEWICZ
ul. Serwisowa 19, 15-621 Białystok
tel. 666 328 625, email: biuro@elektris.eu
NIP:542-298-63-74 REGON: 360955697
www.elektris.eu

Nazwa obiektu budowlanego	REMONT ROZDZIELNICY GŁÓWNEJ WRAZ Z WYNIESIENIEM UKŁADÓW POMIAROWYCH NA ZEWNĄTRZ BUDYNKU "A"				
Inwestor	ZESPÓŁ SZKÓŁ MECHANICZNYCH CENTRUM KSZTAŁCENIA PRAKTYCZNEGO NR 2 IM. ŚW. JÓZEFA W BIAŁYMSTOKU UL. BRONIEWSKIEGO 14 15-959 BIAŁYSTOK				
Lokalizacja	CENTRUM KSZTAŁCENIA PRAKTYCZNEGO NR 2, IM. ŚW. JÓZEFA W BIAŁYMSTOKU				
Nr. ewid. gruntu	206101_1.0003.418/2				
Tytuł rysunku	SCHEMAT UKŁADU POMIAROWEGO PÓŁPOŚREDNIEGO I KONTROLNEGO				
Stadium	PROJEKT TECHNICZNY		Branża	INSTALACJE ELEKTRYCZNE	
Projektant	mgr inż. Piotr Bartoszewicz PDL/0129/POOE/14	PODPIS:	Data	Skala	Nr rys.
Sprawdzający	mgr inż. Paweł Goliński PDL/0073/PWBE/17	PODPIS:	18.10.2021	—	E-04.2

DOKUMENTACJA CHRONIONA PRAWEM AUTORSKIM - zgodnie z Ustawą o prawie autorskim i prawach pokrewnych (Dz.U.R.P. Nr 24, poz. 83 z dnia 4 lutego 1994 r.), POWIELANIE FRAGMENTÓW LUB CAŁOŚCI, BEZ ZGODY AUTORÓW PROJEKTU, W Z B R O N I O N E. Dokumentację opracowano w Biurze ELEKTRIS Piotr Bartoszewicz przy użyciu programu AutoCAD LT 2015 nr licencji 559-22891374